Nom / Prénom :

Objectifs	Analyser le fonctionnement de la suspension et valider le critère de débattement.
CI abordés	• **CI 6.1 - Simulations mécaniques.** • **CI 6.2 - Interprétation des résultats d'une simulation.** • **CI 7.2 - Analyse des mouvements.**
1	1h50

1 - Détermination des mouvements et trajectoires

Question 1 - Nom et axe des liaisons aux points :

A :

B :

C :

D :

E :

F :

H :

Question 2 - Mvt $_{S1/S0}$:

$T_{F\in S1/S0}$:

$T_{G\in S1/S0}$:

Question 3 - Mvt $_{S3/S0}$:

$T_{C\in S3/S0}$:

$T_{D\in S3/S0}$:

Question 4 - Mvt $_{S4/S5}$:

$T_{C\in S4/S5}$:

2 - Débattement vertical

Question 5 - Relever :

- la course de l'amortisseur : _____
- le débattement minimum du cahier des charges : _____

Question 6 - Course de l'amortisseur à l'échelle du **DR2**.

Question 10 - Conclusion.

3 - Validation sur modèle 3D

Question 11 - Relever les valeurs nécessaires et calculer le débattement vertical. Est-ce en accord avec votre étude précédente ?

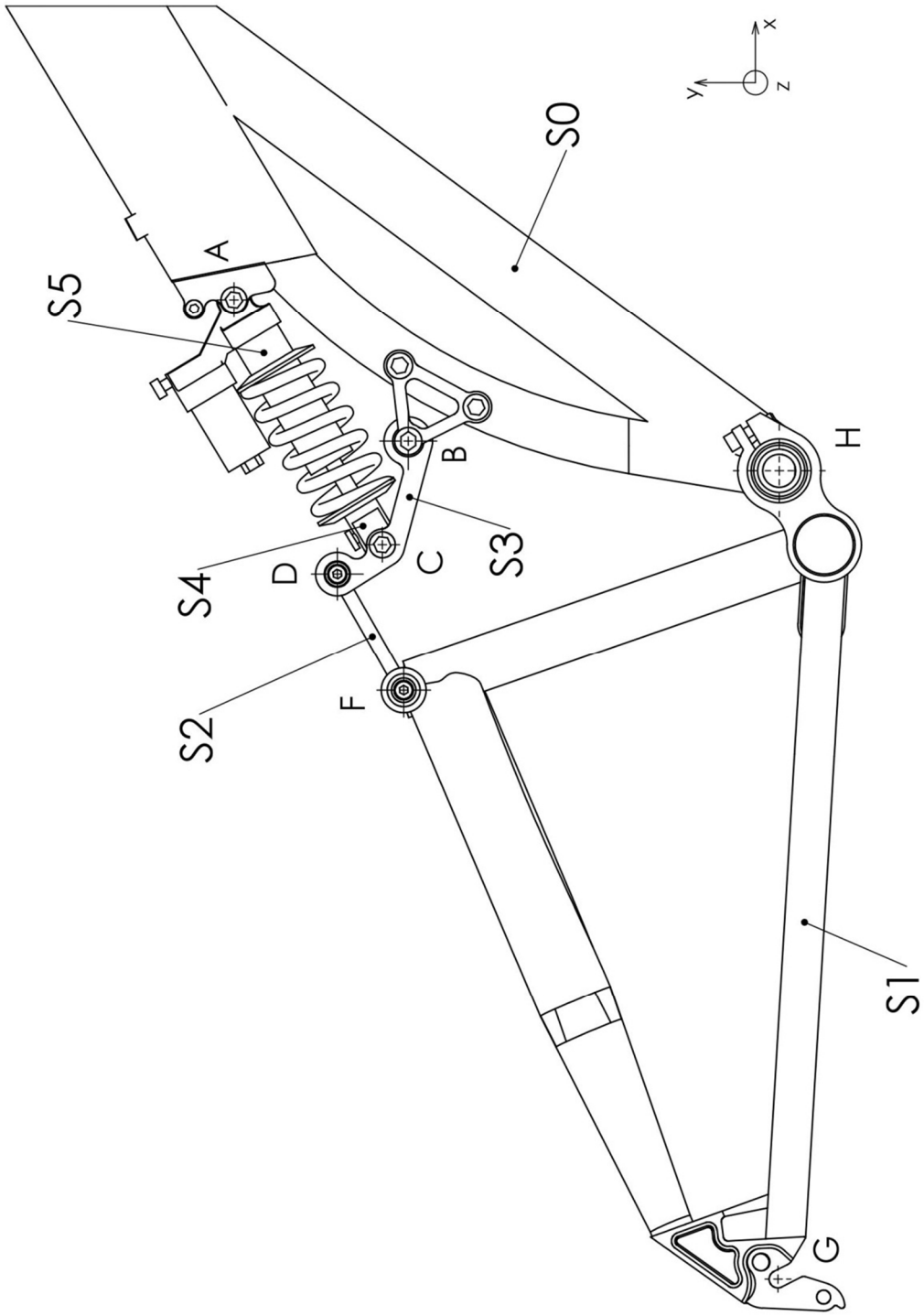

Echelle 1 : 4